VENTAJAS

1. Cada colector solar se dimensiona para 5.23 m^3 de agua de su piscina.

2. Cuenta con un diseño moderno e innovador, que logra optimizar el desempeño. Cada producto ocupa apenas 0.97 m^2, logrando mejores resultados que colectores con las mismas dimensiones.

3. Es un producto diseñado para aumentar entre 5 a 10 grados la temperatura promedio de la piscina, dependiendo de los factores ambientales.

4. Permiten lograr un ahorro de hasta un 80% de los costos de calentamiento de agua con sistemas a gas o eléctricos.

5. Prolonga la temporada de uso de su piscina.

6. Practicidad. Producto de fácil drenaje y almacenaje.

7. La tecnología de calefacción solar es amigable con el medioambiente.

8. Cubierta de policarbonato que genera efecto "invernadero" para aumentar el rendimiento y potenciar la calefacción.

9. Patas robustas que permiten mantener el panel en un ángulo de 30° para maximizar la exposición solar.

10. Accesorios de bronce para lograr un sello a prueba de fugas.

11. Tapones de drenaje múltiples para el vaciado rápido.

12. Conectores de acceso rápido y sencillo que facilitan la instalación.

FUNCIONAMIENTO

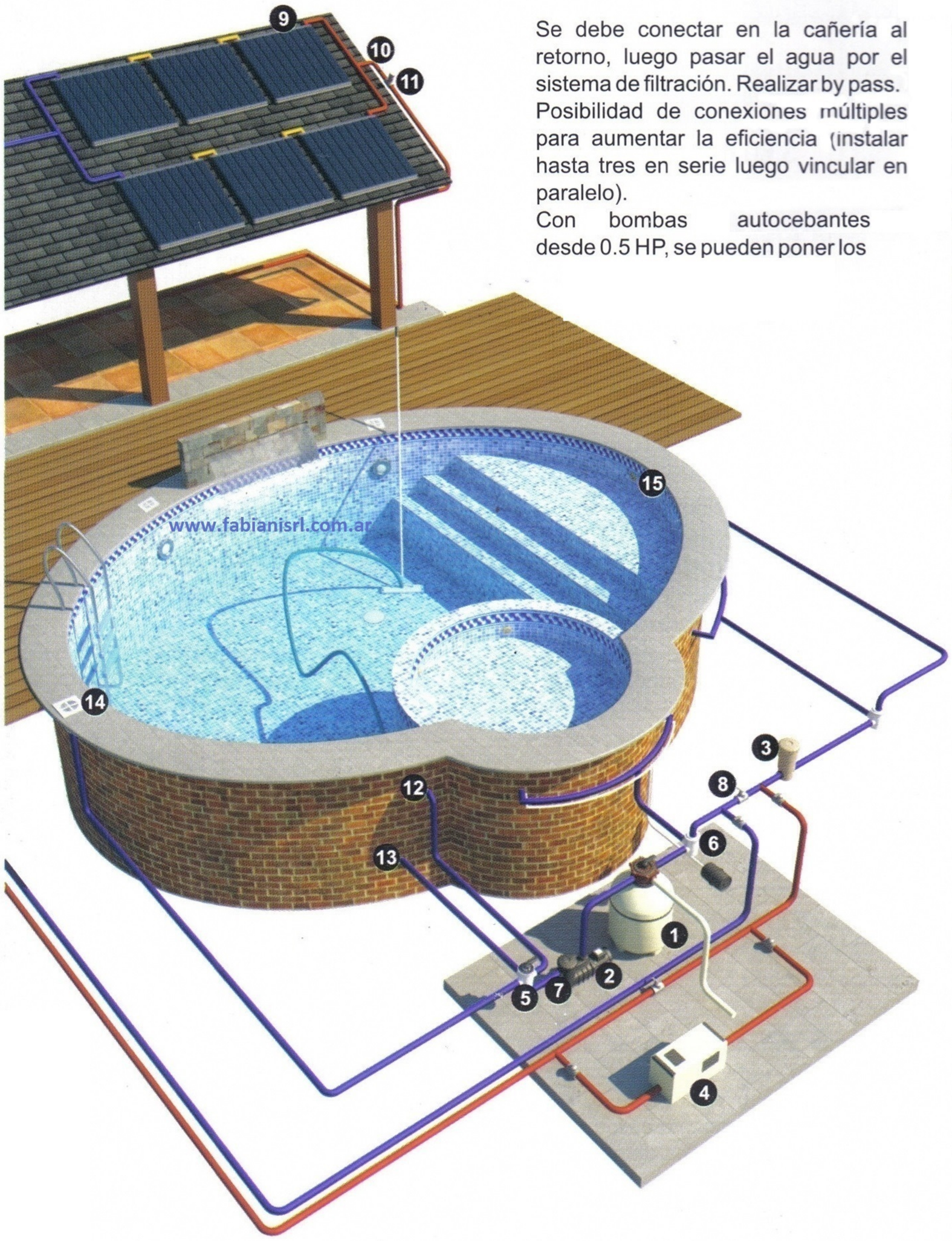

Se debe conectar en la cañería al retorno, luego pasar el agua por el sistema de filtración. Realizar by pass.
Posibilidad de conexiones múltiples para aumentar la eficiencia (instalar hasta tres en serie luego vincular en paralelo).
Con bombas autocebantes desde 0.5 HP, se pueden poner los colectores en techos de hasta 5 m de altura.
Si precisa realizar la conexión en dos plantas, puede agregar una bomba autodrenante conectada en serie para elevar la presión y así conseguir ubicar los colectores hasta 15 m de altura sobre la casilla del filtro.
Se recomienda optimizar el sistema con controladores diferenciales de temperatura.
Comúnmente se pone un sensor que registra la temperatura de agua fría cerca de la bomba, y otro sensor junto a los colectores para medir temperatura de agua caliente.
Orientar los colectores hacia el norte geográfico.
En caso de que la instalación lo requiera, agregar válvulas de retención y/o ruptura.

1. FILTRO
2. ELECTROBOMBA AUTOCEBANTE
3. DOSIFICADOR DE CLORO
4. CALDERA
5. MULTIVÁLVULA DE 3 VÍAS
6. LLAVE DE DOS VÍAS
7. SENSOR DE AGUA FRÍA
8. VÁLVULA DE RETENCIÓN
9. COLECTORES SOLARES
10. SENSOR DE AGUA CALIENTE
11. VÁLVULA QUIEBRE VACIO
12. VIROLA DE ASPIRACIÓN
13. TOMA DE FONDO
14. SKIMMER
15. RETORNOS

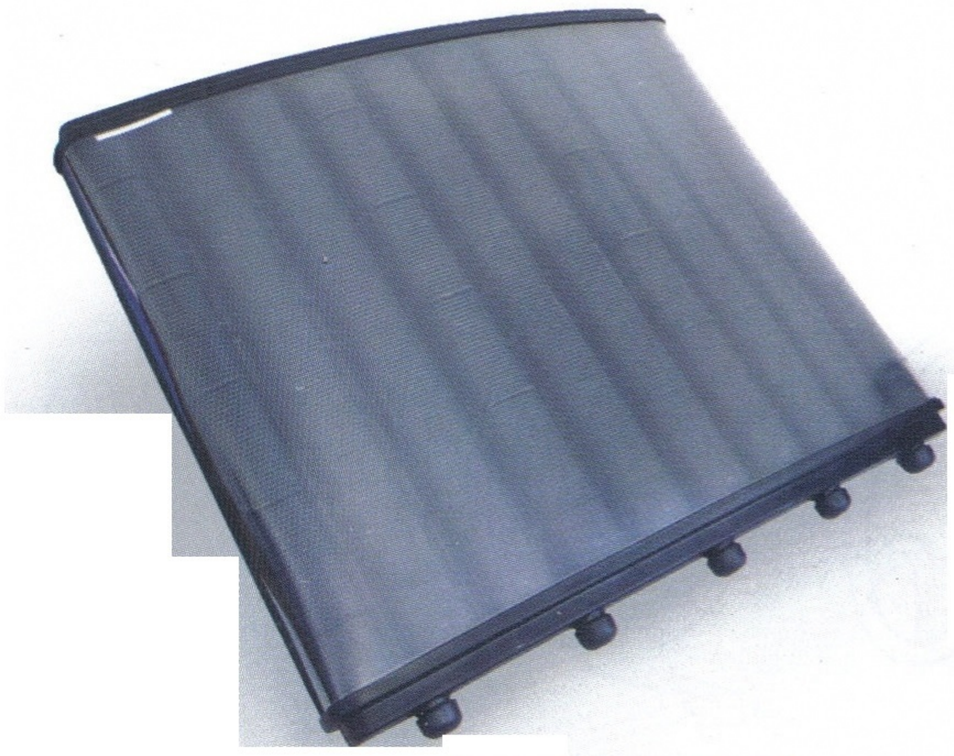

COD 700600

COD 400011

COD 40011A

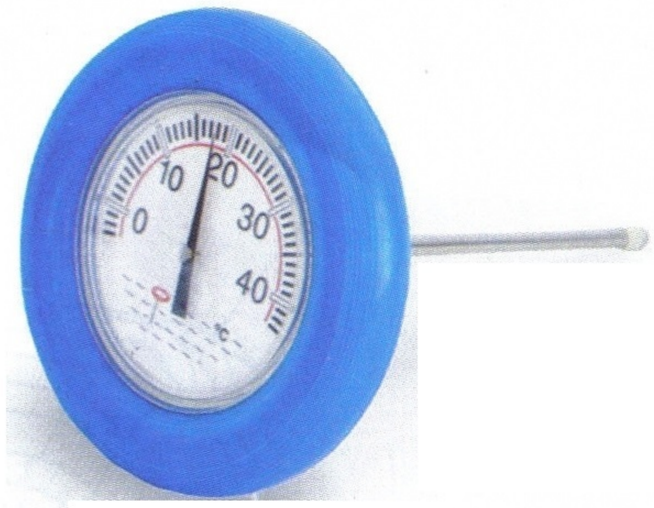

COD 40011B

COD.	DESCRIPCIÓN	CARACTERÍSTICA	PESO BRUTO	VOLUMEN EMBALAJE	UNIDAD X EMBALAJE
700600	Colector solar de polipropileno	Sup: 0,97 m^2	15.00 Kg	0.143 m^3	1
400011	Termómetro flotante cilíndrico	Escala °C	---	---	1
40011A	Termómetro sumergible cilíndrico	Escala °F y °C	---	---	1
40011B	Termómetro flotante bimetálico	Escala °C	---	---	1

Productos sujetos a disponibilidad

CARACTERÍSTICAS

Los colectores solares son una excelente opción para calefaccionar el agua de piscina, con lo cual se puede alargar la temporada de baño. Aportan una serie de ventajas que aumentan el confort a la hora del baño. Cuentan con un diseño moderno e innovador que logra optimizar el desempeño del producto, logrando aumentos en la temperatura del agua de hasta 10° en 5 días, dependiendo de las condiciones ambientales. Además, permiten lograr un ahorro de hasta un 80% de los costos de calentamiento de agua en relación a otros productos.

INFORMACIÓN TÉCNICA
Producto: Colector solar de polipropileno con cubierta de policarbonato.
Dimensiones: 104,14 cm de alto x 92,71 cm de ancho x 7,62 cm de profundidad.
Superficie: 0,97 m^2.
Peso: 9,5 Kg.
Presión de ruptura: 6 bar.
Presión de trabajo: 3 bar.
Caudal máximo: 6000 lts/h, se recomienda hacer circular entre 50 litros por minuto de agua al colector.

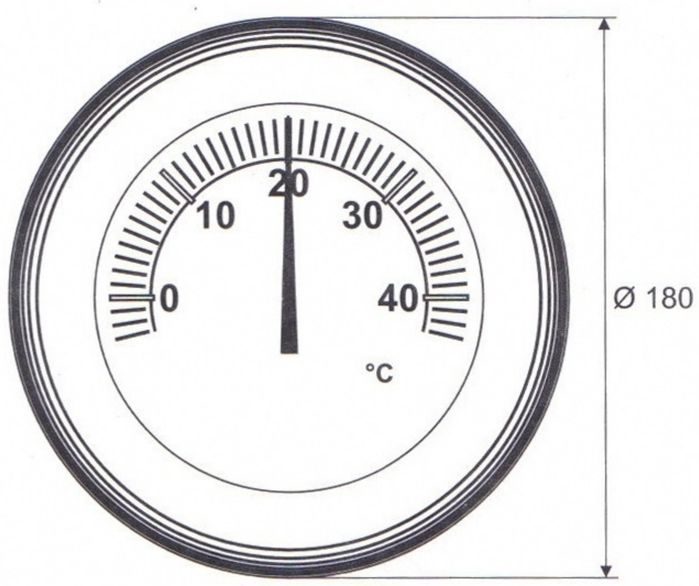

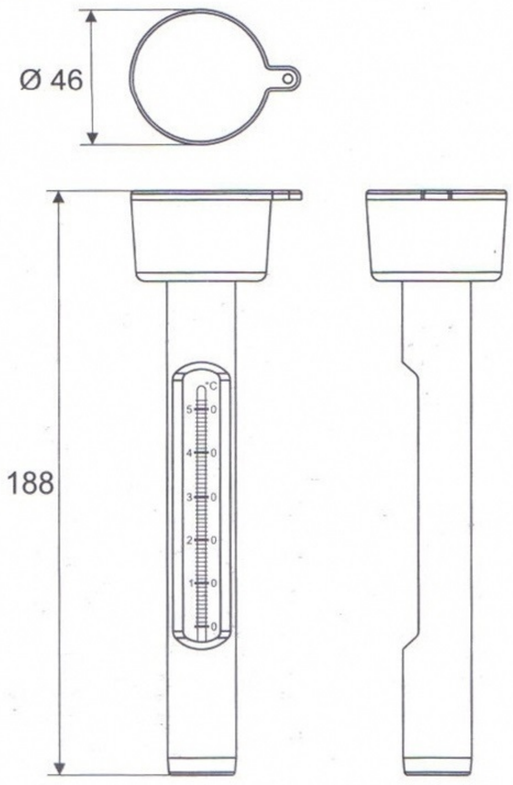

COD 400011

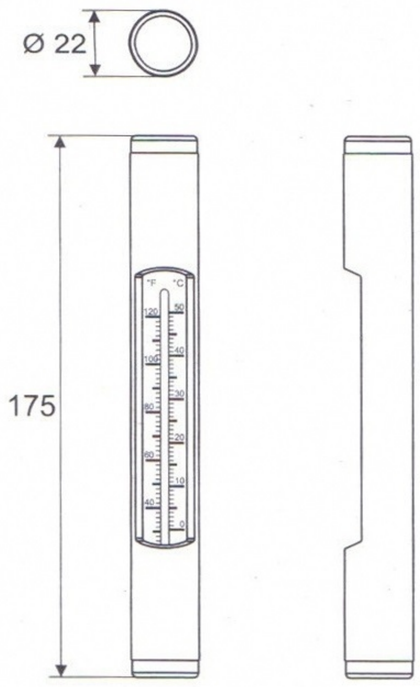

COD 40011A

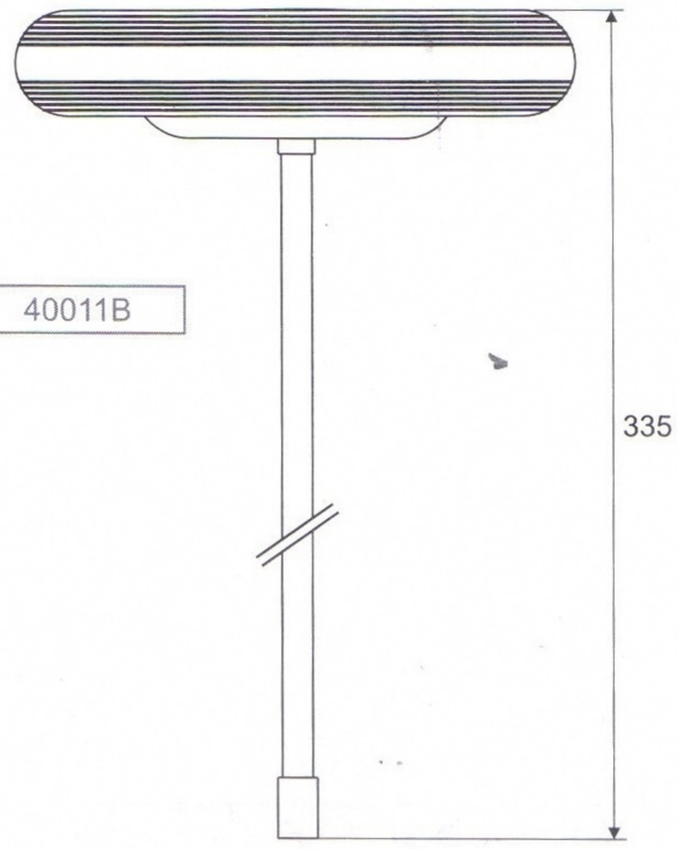

COD 40011B

Calefacción

Medidas de referencia, la empresa se reserva el derecho de realizar modificaciones constructivas.